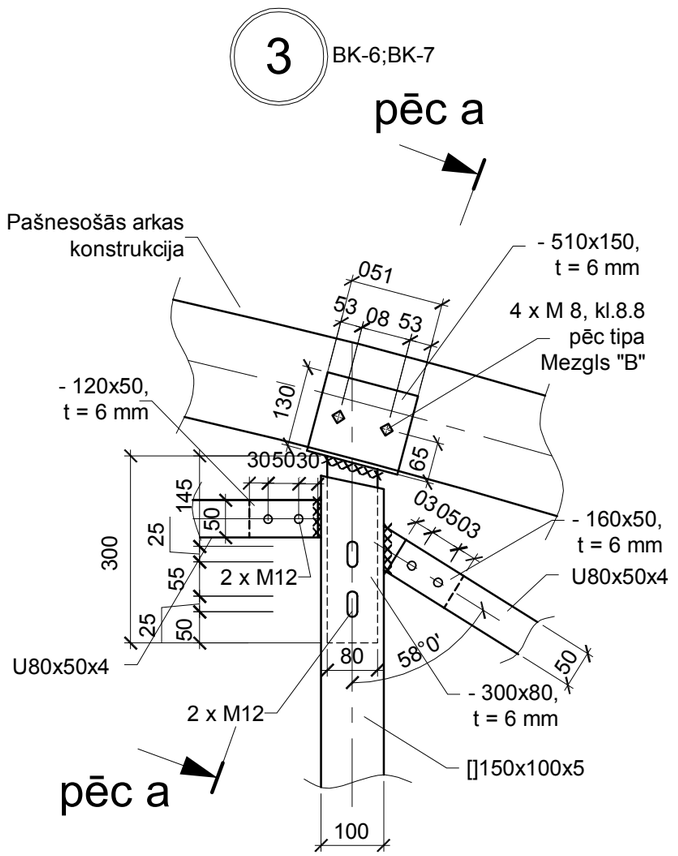

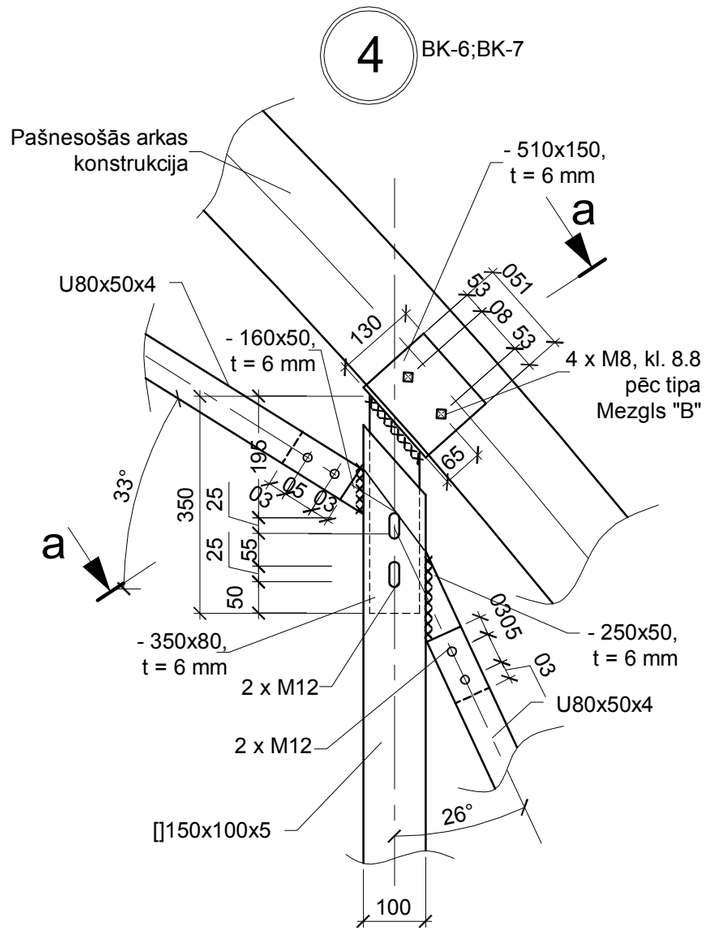

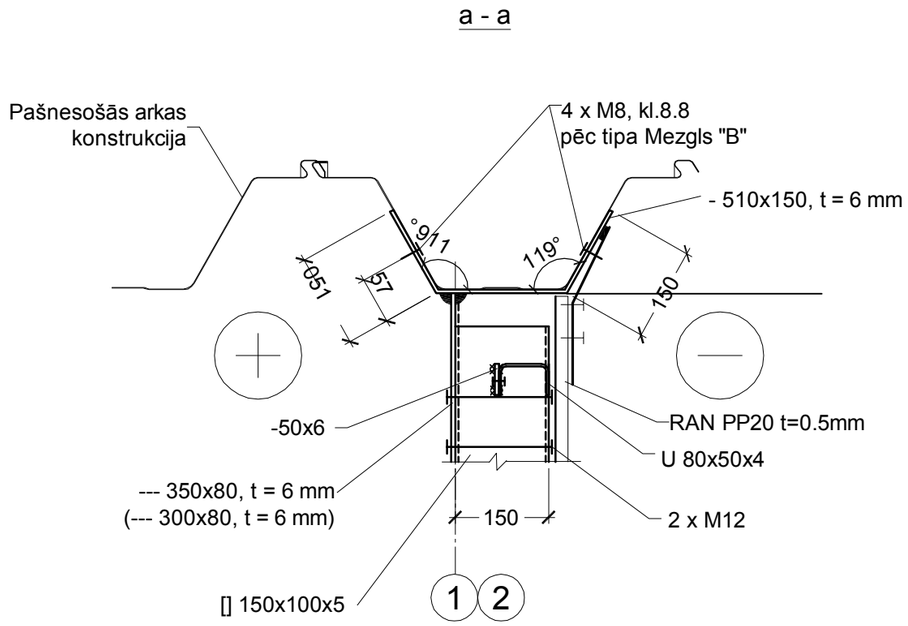

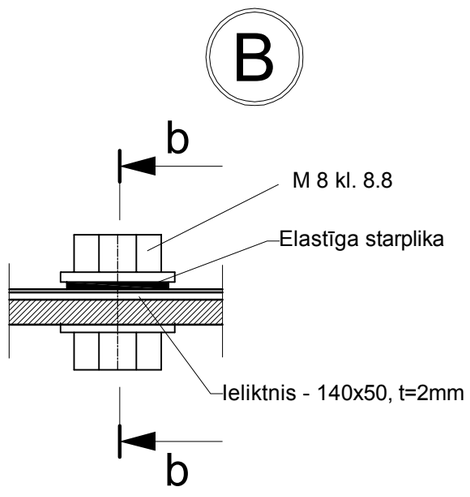

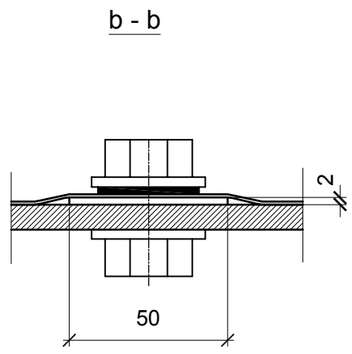

Arhīva reģistrācijas Nr. :				Pasūtītājs: JELGAVAS RAJONA GLŪDAS PAGASTA zemnieku saimniecība "BALTAIŅI"	Pasūtījums: 02-U/2022 - BK	
Paraksts un datums:						
				Objekts: Lauksaimniecības mašīnu un tehnikas novietnes jaunbūve "BALTAIŅI", GLŪDAS pagasts, Jelgavas novads	Stadija: BP	Lapa: BK-9 / Lapu sk.:
					Mērogs: 1:10	
"BK" DAĻAS VAD.	I.FOKOVA		03.02.2022.	Lapas nosaukums: MEZGLI "3", "4"	SIA "KOMPĀNIJA AVOTIŅI"	
IZSTRĀDĀJA	I.FOKOVA		03.02.2022.		VRN 40003077493 BŪVKOMERSANTA Reģ. Nr.7323-R +371 67139532 info@avotini.lv	

SASKAŅOTS:

JAUNAIS INV.Nr.

PARAKSTS UN DATUMS

ORIG.INVENT.Nr.

A3